# Коммерческое предложение от 29.05.2025

Наименование товара: **Расширительные пояса АСК-Холод 900х1360х2200 мм**

Ссылка на товар: https://prom-katalog.ru/catalog/kamery-kholodilnye/_900_1360_2200_-979684633

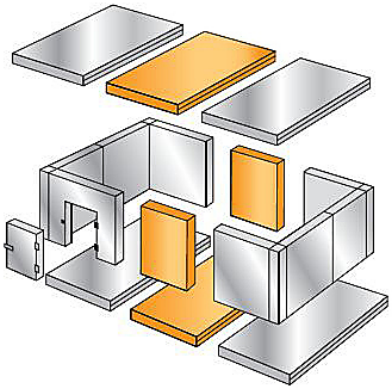

## Описание

Расширительные пояса **АСК-Холод 900х1360х2200 мм** предназначены для установки в холодильные камеры для увеличения размера на 900 мм в ширину на предприятиях общественного питания и торговли. Панели имеют обшивку из горячеоцинкованной стали с полимерным покрытием.

**Характеристики:**

- Толщина панели: 80 мм
- Толщина стального листа панелей:
  - Стеновых и потолочных: 0,45 мм
  - Половых: 0,8 мм
- Вес 1 м$^2$ панелей:
  - Стеновых и потолочных: 11,5 кг
  - Половых: 16,5 кг

*Внимание! На фото аналогичная модель другого размера.*

## Характеристики

| | |
|---|---|
| Старая цена | 42777 |
| Бренд | АСК-Холод |

---

Информация носит справочный характер и не является публичной офертой, определяемой ст. 437 ГК РФ. Убедительная просьба уточнять цены и наличие по телефону у вашего менеджера.